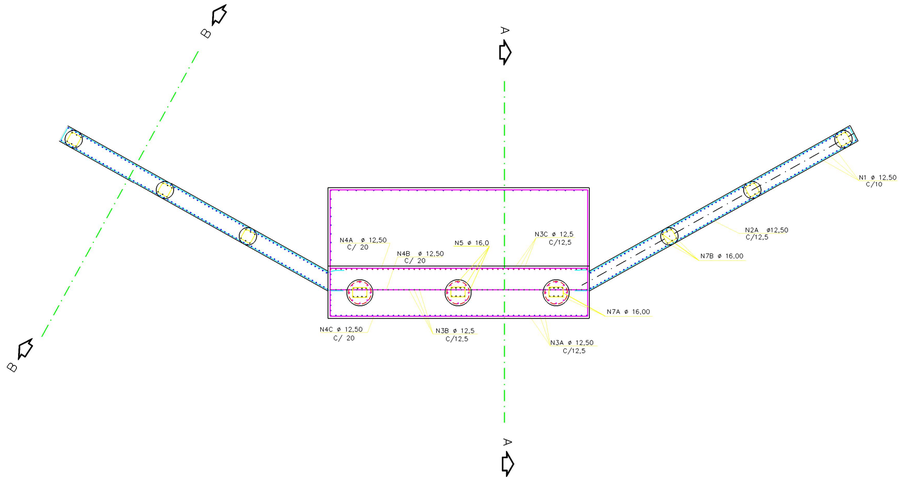

1°) CORTE "A A"

ESC. 1 / 50

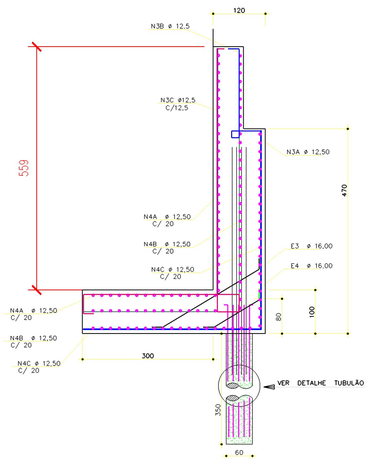

DETALHE 01 – ARMAÇÃO PEGÃO – (x 2)

ESC. 1 / 50

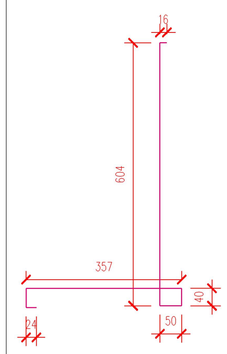

N3C ø 12,5 – Comp. 1131 – Qnt. 48und/pegao

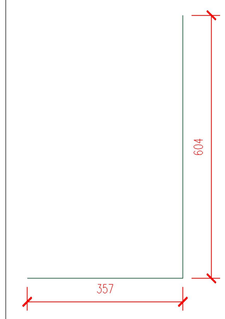

N3B ø 12,5 – Comp. 961– Qnt. 48und/pegao

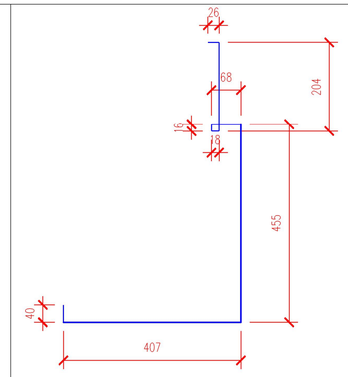

N3A ø 12,5 – Comp. 1234 – Qnt. 48und/pegao

N4A ø 12,50 – Comp. 600 – Qnt. 45und/pegao

N4B ø 12,50 – Comp. 600 – Qnt. 45und/pegao

N4C ø 12,50 – Comp. 600 – Qnt. 45und/pegao

E3 ø 16,00 – Comp. 308 – Qnt. 30und

E4 ø 16,00 – Comp. 171 – Qnt. 30und

E2 ø 8,00 – Comp. 97 – Qnt. 1932und

E2 ø 8,00 – Comp. 55 – Qnt. 825und

2°) CORTE "B B"

ESC. 1 / 50

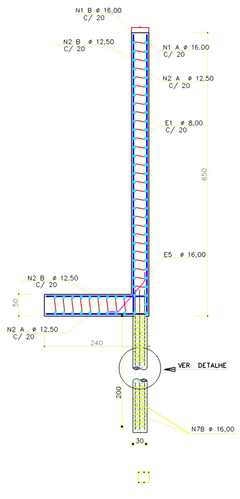

DETALHE 02 – ARMAÇÃO ASA – (x 4)

ESC. 1 / 50

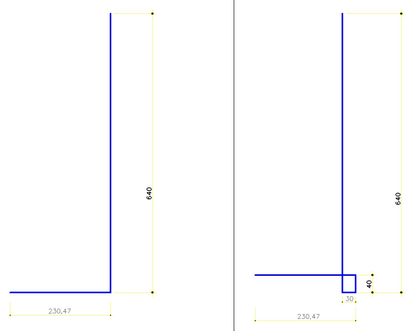

N1 A ø 16,00 – Comp. 670 – Qnt. 30und/asa

N1 B ø 16,00 – Comp. 940 – Qnt. 24und/asa

N2 A ø 12,50 – Comp. 700 – Qnt. 48uns/asa

N2 B ø 12,50 – Comp. 487 – Qnt. 45und/asa

E1 ø 8,00 – Comp. 30 – Qnt. (x840)

E7b ø 6,30 – Comp. 105 – Qnt. 20und/broca

E5 ø 16,00 – Comp. 145 – Qnt. 30und/asa

N7B ø16,00 – Comp. 250 – Qnt. 6und/broca
Qnt. 18und/asa

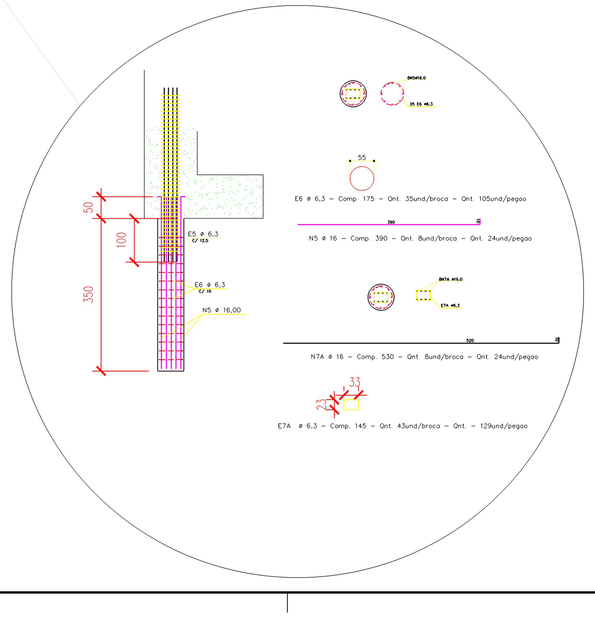

DETALHE 04 – FORMA PARA CONCRETO

ESC. 1 / 25

FORMAS PARA PEGOES E ASA (PAINEIS)

ESC. 1 / 25

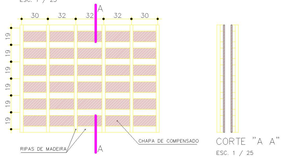

CORTE "A A"

ESC. 1 / 25

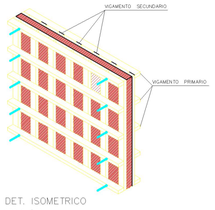

DET. ISOMETRICO

ESC. 1 / 25

PROJETO : ESTRUTURAL – FUNDACAO		FOLHA 03/09
CONTEM: PLANTA E CORTES (CONCRETO ARMADO) – FUNDACAO		
OBRA	PONTE SÃO JOAO	
LOCAL	IBIA (MG)	
PROPRIETARIO	PREFEITURA MUNICIPAL DE IBIA– MG	
AUTOR DO PROJ.	Helvécio Eustáquio Nascimento CREA MG 76467/D (e equipe)	
RESP. TECNICO		
OBS.: CONCRETO FCK = 30 MPa PONTE CLASSE 45T		OBS.:
ESCALA : INDICADA	DATA : 2026	DES.